Data aktuální ke dni: 23-11-2026 01:48

Odkaz na produkt: https://klicekaczorek.cz/frzka-na-kle-xhorse-dolphin-xp007-p-5653.html



Frézka na klíče - Xhorse Dolphin XP007

Cena s DPH	**18 386 Kč**
Cena bez DPH	**14 948 Kč**
Katalogové číslo	**005**
Skladový kód	**XP007**
Kód EAN	**2090000048490**
Výrobce	**XHORSE - Frezarki**

Popis produktu

Fréza Dolphin XP-007 pro automobilové a domácí klíče

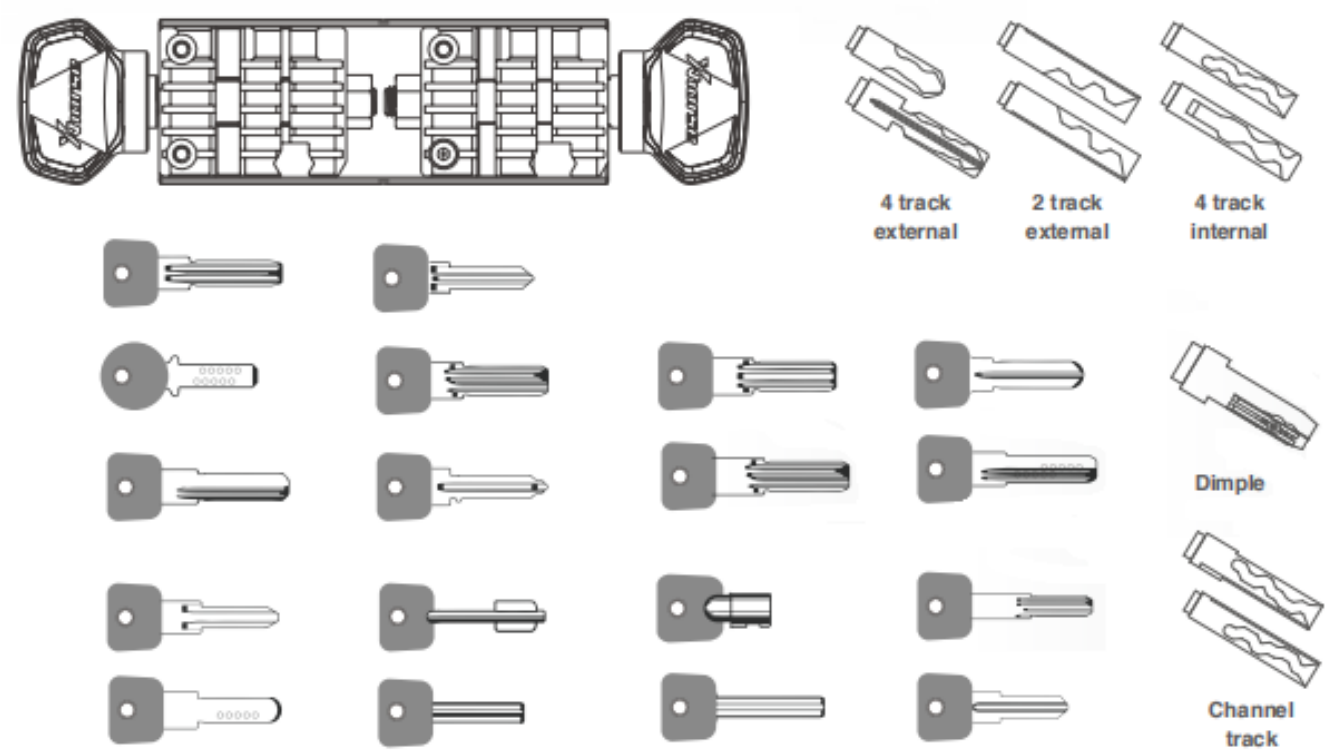

Charakteristika:

- ***Má vestavěnou lithiovou baterii, což umožňuje mobilní použití***
- ***Pohyblivá hlavice***
- ***Hliníkový kryt***

- ***Elektronický kalibrační senzor***
- ***Indikátor nabití baterie***

Technické údaje:

- ***Pracovní teplota: -10 ~ 50 °C***
- ***Vstupní napětí: 12-24V***
- ***Kapacita baterie: 6475 Wh***
- ***Výkon řezání: 100W***
- ***Výkon v pohotovostním režimu: 15 W***
- ***Otáčky motoru: 10000-13000 RPM***
- ***Jmenovitý točivý moment: 015 Nm***
- ***USB port: USB2.0***
- ***Hrubá hmotnost: 15 kg***

Sada obsahuje:

- ***1 fréza Condor XP-007***
- ***1 držák***
- ***1 kabel***
- ***2 šroubováky***
- ***1 štětec***
- ***1 sada imbusových klíčů***
- ***1 fréza 15 mm a 1 fréza 25 mm***
- ***1 dálkové ovládání 15 mm a 25 mm***
- ***1 návod***